Prinzipdarstellung
Vertikalschnitt
vertical section

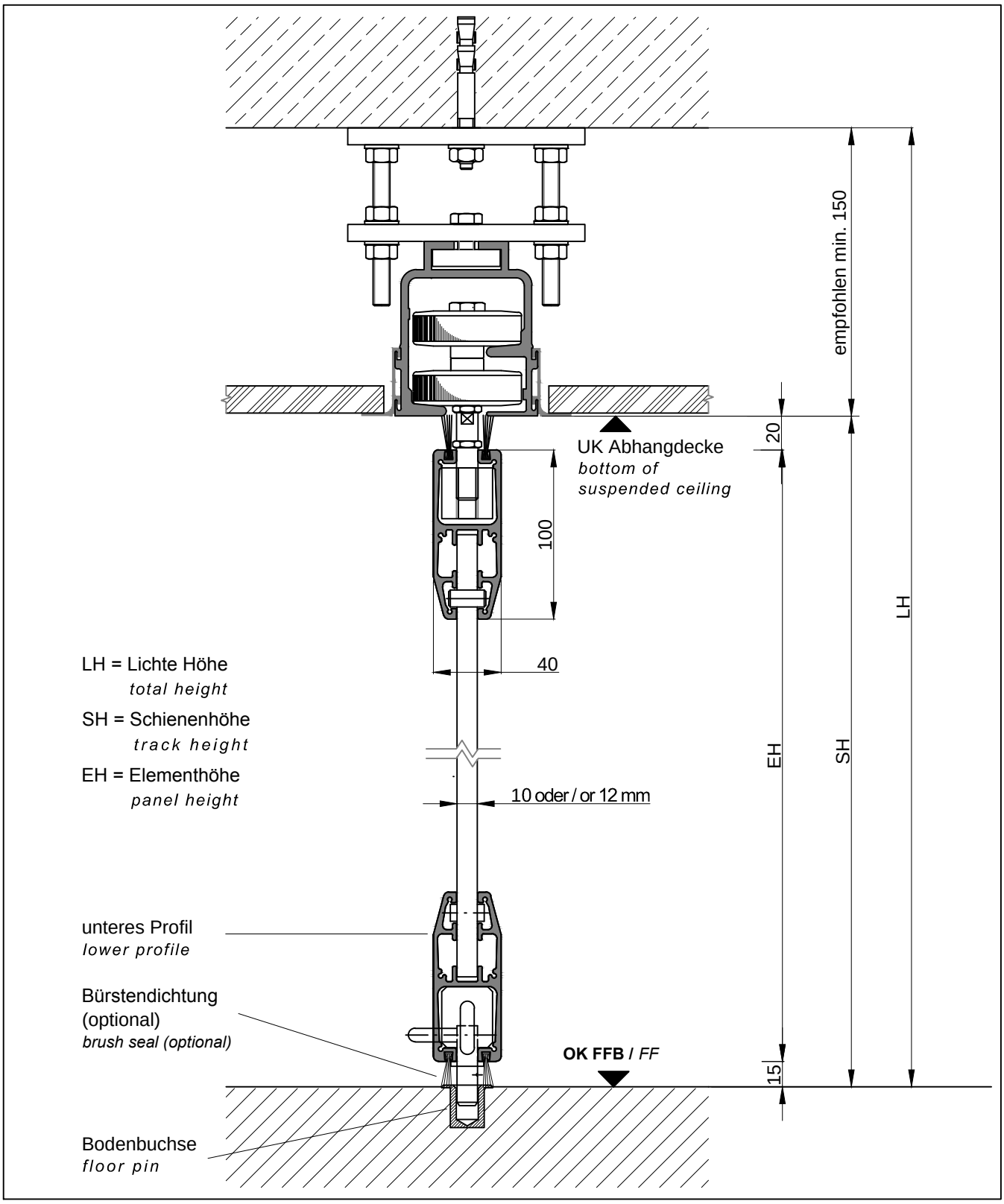

HUFCOR Deutschland GmbH
Triftweg 34 | 06847 Dessau-Roßlau
www.hufcor.de

Tel.: 0340 540796-0
Fax: 0340 540796-28
info@hufcor.de